БЕЛЫЙ СВЕТ

ДЕЛАЕМ МИР БЕЗОПАСНЕЕ®

Новая серия совмещенного светового прибора

CORVET D2

LED | DUO LED | IP66 | 20 | ССО НСТ | EAC | RoHS

Дизайн светового прибора серии CORVET® защищен патентом на промышленный образец № 129359, с датой приоритета 23.06.2021.

CORVET® COLMAR® ELON® DUOLED® REZERV®
Зарегистрированные товарные знаки ООО «Белый свет 2000».

НАЗНАЧЕНИЕ

Совмещенные световые приборы аварийного освещения серии **CORVET®**, совмещают в себе функции оповещателя пожарного светового/светового указателя и аварийного светильника. Предназначены для установки в тоннелях МЕТРОПОЛИТЕНА, с целью указания и освещения путей эвакуации, в случае нарушения питания рабочего освещения, возникновения пожара и других чрезвычайных ситуаций.

Таблица 1. Список моделей CORVET® с основными характеристиками.

Артикул	Наименование позиции	Режим работы	Срок службы источника света, ч	Номинальный световой поток в нормальном и аварийном режимах, лм	Средняя яркость знака безопасности в нормальном и аварийном режимах кд/м²	Номинальная потребляемая мощность, Вт	Коэффициент мощности	Класс защиты	Рабочая температура, С
№4 Централизованная система аварийного освещения с электрическим источником ЦАУ BS-ELECTRO-4-400/220 (без адресного управления, напряжение питания =220V) №5.1. Централизованная система аварийного освещения с электрическим источником: ЦАУ BS-ELECTRO-5-400/220 (с адресным управлением каждой группой световых приборов, напряжение питания =220V) №6 Централизованная система аварийного освещения с электрическим источником: ИБП BS-REZERV-6-230/230 (напряжение питания 230V, 50 Hz)									
Световой указатель централизованного электропитания / оповещатель пожарный световой									
a23747	BS-CORVET-10-D2-ELON	централизованный	150 000 (2 x 75 000)/ 50 000	1100***	111	3,6/15,2*	0,83/0,93*	I	-40…+45
a26795	BS-CORVET-10-D2-ELON V01	централизованный	150 000 (2 x 75 000)/ 50 000	1100***	111	3,6/15.2*	0,83/0,93*	I	-40…+45
a27158	BS-CORVET-10-D2-ELON V02	централизованный	150 000 (2 x 75 000)/ 50 000	916***	111	3,6/ 3,6/ 12,0**	0,83/ 0,83/ 0,92**	I	-40…+45

* световой указатель / аварийный светильник
**световой указатель левая сторона/ световой указатель правая сторона/ аварийный светильник
*** при использовании экрана BS-EZ-1 возможно снижение светового потока около 15 %

КОНСТРУКЦИЯ

Корпус световых приборов серии **CORVET®** выполнен из нержавеющей стали AISI316L, с высокой степенью сопротивления коррозии и устойчивой к воздействию агрессивных сред.
Рассеиватель выполнен из многослойного стекла (триплекс). Знак безопасности нанесён на пластину из закаленного силикатного стекла.
Корпус и рассеиватель выдерживают испытание на воспламеняемость раскаленной проволокой до 850°С.
Крепежная фурнитура выполнена из нержавеющей стали.
Совмещенные световые приборы серии **CORVET®** устанавливаются на стойку BS-S-2 BLUE RAL5013 (арт. a26721).

ПРЕИМУЩЕСТВА

1. Технологии ELON® и DUOLED® объединились, чтобы срок службы компонентов совмещенных световых приборов серии **CORVET®** был рассчитан на весь период эксплуатации – 12 лет.
2. Заявленные сроки службы подтверждены расчетами в соответствии со стандартом организации АПСС СТО.69159079-03-2019 «ПРИБОРЫ ОСВЕТИТЕЛЬНЫЕ СВЕТОДИОДНЫЕ». Надежность. Методы оценки и правила предоставления информации»:
- источника питания ELON®- до 150 000 часов;
- источника света DUOLED® - до 150 000 (75 000 + 75 000) часов;
- источника света LED - до 50 000 часов.

3. Степень защиты от проникновения воды и пыли - IP66.
4. Высокий коэффициент мощности от 0,9 и выше.
5. Возможность использования в пожароопасных зонах помещений с классом П-IIa + П-III.
6. Широкий диапазон номинального напряжения питания ~90÷265/ =100÷375В;
7. Класс защиты от поражения электрическим током – I.
8. Соответствие требованиям нормативной документации:
ТР ЕАЭС 043/2017 «О требованиях к средствам обеспечения пожарной безопасности и пожаротушения»;
ГОСТ Р 53325-2012 «Техника пожарная. Технические средства пожарной автоматики. Общие технические требования и методы испытаний» Раздел 6;
ТР ЕАЭС 037/2016 Технический регламент Евразийского экономического союза "Об ограничении применения опасных веществ в изделиях электротехники и радиоэлектроники";
ГОСТ IEC 60598-2-22-2012 «Светильники. Часть 2-22. Частные требования. Светильники для аварийного освещения»;
СП 52.13330.2016 « Естественное и искусственное освещение», раздел 7.6.;
ГОСТ Р 12.4.026-2001 «Цвета сигнальные, знаки безопасности и разметка сигнальная. Назначение и правила применения. Общие технические требования и характеристики. Методы испытаний»;
ГОСТ Р 55842-2013 «Освещение аварийное. Классификация и нормы»;
ТР ТС 004/2011 «О безопасности низковольтного оборудования»;
ТР ТС 020/2011 «Электромагнитная совместимость технических средств»;
ГОСТ CISR 15-2004 «Нормы и методы измерения характеристик радиопомех от электрического осветительного и аналогичного оборудования»;
СТБ ЕН 55015-2006 «Электромагнитная совместимость. Радиопомехи от электрического светового и аналогичного оборудования. Нормы и методы измерений»;
ГОСТ IEC 61547-2013 «Электромагнитная совместимость. Помехоустойчивость светового оборудования общего назначения. Требования и методы испытаний»;
ГОСТ 30804.3.2-2013 «Совместимость технических средств электромагнитная. Эмиссия гармонических составляющих тока техническими средствами с потребляемым током не более 16 А (в одной фазе). Нормы и методы испытаний»;
СТО.69159079-01-2018 «Приборы осветительные светодиодные. Требования к техническим и эксплуатационным параметрам.»
СТО.69159079-02-2018 «Приборы осветительные светодиодные. Требования к подтверждению технических и эксплуатационных параметров. Методы испытаний»;
СТО.69159079-03-2019 «Приборы осветительные светодиодные. Надежность. Методы оценки и правила предоставления информации».

ПРИНЦИП РАБОТЫ И ОСНОВНЫЕ ОТЛИЧИЯ МОДЕЛЕЙ СОВМЕЩЕННЫХ СВЕТОВЫХ ПРИБОРОВ СЕРИИ CORVET®

1. Световой прибор BS-CORVET-10-D2-ELON

Световой прибор BS-CORVET-10-D2-ELON предназначен для совместного включения оповещателя пожарного светового/светового указателя и аварийного светильника, как в рабочем так и в аварийном режимах.

МОНТАЖ

Световой прибор устанавливается на стойку BS-S-2 BLUE RAL5013. Из корпуса светового прибора выведен кабель Мінг(А)-FRHF 3х1х1.5 длиной 3 метра. Схема подключения на рис. 1.

ТЕНДЕРНОЕ ОПИСАНИЕ

- Режим работы - централизованный;
- источник света светового указателя - DUOLED;
- источник света светильника - LED;
- степень защиты от внешних воздействий - IP66;
- климатическое исполнение - У2* (-40…+45°С);
- расстояние распознавания знака безопасности - 20 м;
- средняя (габаритная) яркость знака безопасности в нормальном режиме - 111 кд/м^2;
- световой поток - 1100 лм;

диапазон номинального напряжения питания ~90÷265 / =100÷375 В;

- потребляемая мощность - 3,6/15,2 Вт;
- коэффициент мощности - 0,83/0,93;
- класс защиты от поражения электрическим током - I;
- тип пожароопасной зоны - П-IIа + П-III;
- материалы корпуса / рассеивателя – нержавеющая сталь / стекло закалённое;
- для подключения светового прибора к сети выведен кабель Мінг(А)-FRHF 3х1х1.5 длиной 3м;
- срок службы светового прибора - 12 лет.

Знак безопасности серии PS-40106 в комплект поставки не входит и заказывается отдельно. Экран защитный BS-EZ-1 входит в комплект поставки.

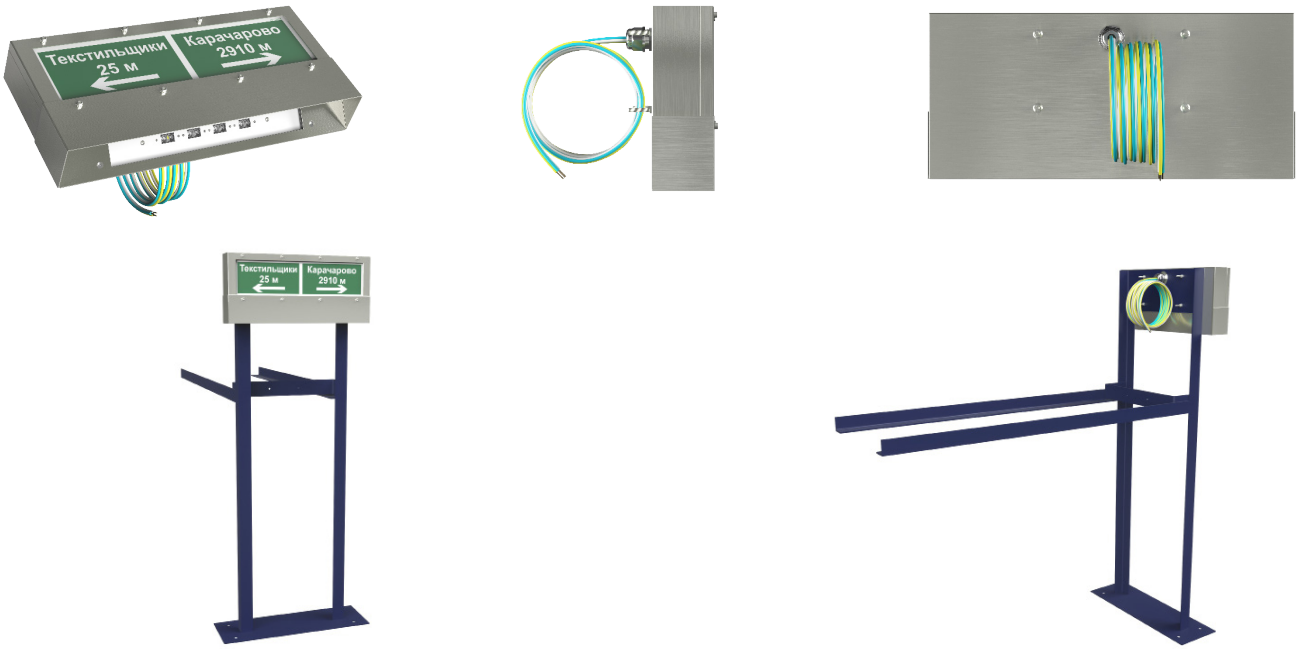

Рисунок 1. Схема подключения.

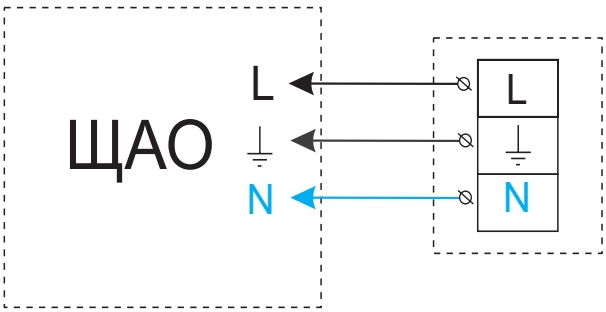

2. Световой прибор BS-CORVET-10-D2-ELON V01

Световой прибор BS-CORVET-10-D2-ELON V01 поддерживает возможность для раздельного управления оповещателем пожарным световым/световым указателем (оба знака безопасности одновременно) и аварийным светильником. Например, оповещатель пожарный световой/ световой указатель может работать в постоянном режиме, или включаться в постоянный режим по графику, а аварийный светильник может работать в непостоянном режиме, или включаться в постоянный режим по графику.

МОНТАЖ

Световой прибор устанавливается на стойку BS-S-2 BLUE RAL5013. Для обеспечения надёжности подключения к сети питания рекомендовано использовать Коробку соединительную BS-COLMAR-01-PST-REDx3020-66-A09xO07xP07, которая также крепится на стойку BS-S-2 BLUE RAL5013.
Из корпуса светового прибора выведен кабель КГВВнг(А)-FRLS 5х1.5 длиной 1 метр. Схема подключения рис. 2.

ТЕНДЕРНОЕ ОПИСАНИЕ

Режим работы - централизованный;
источник света светового указателя - DUOLED;
источник света светильника - LED;
степень защиты от внешних воздействий - IP66;
климатическое исполнение - У2* (-40…+45°С);
расстояние распознавания знака безопасности - 20 м;
средняя (габаритная) яркость знака безопасности в нормальном режиме - 111 кд/м^2;
световой поток 1100 лм;
диапазон номинального напряжения питания ~90÷265 / =100÷375 В;
потребляемая мощность светового указателя - 3,6 Вт;
коэффициент мощности светового указателя - 0,83,
потребляемая мощность светильника - 15,2 Вт;
коэффициент мощности светильника - 0,93;
класс защиты от поражения электрическим током - I;
тип пожароопасной зоны П-IIa + П-III;
материалы корпуса / рассеивателя – нержавеющая сталь / стекло закалённое.
Для подключения светового прибора к сети выведен кабель КГВВнг(А)-FRLS 5х1.5 длиной 1м. Срок службы светового прибора 12 лет.
Знак безопасности серии PS-40106 в комплект поставки не входит и заказывается отдельно. Экран защитный BS-EZ-1 входит в комплект поставки.

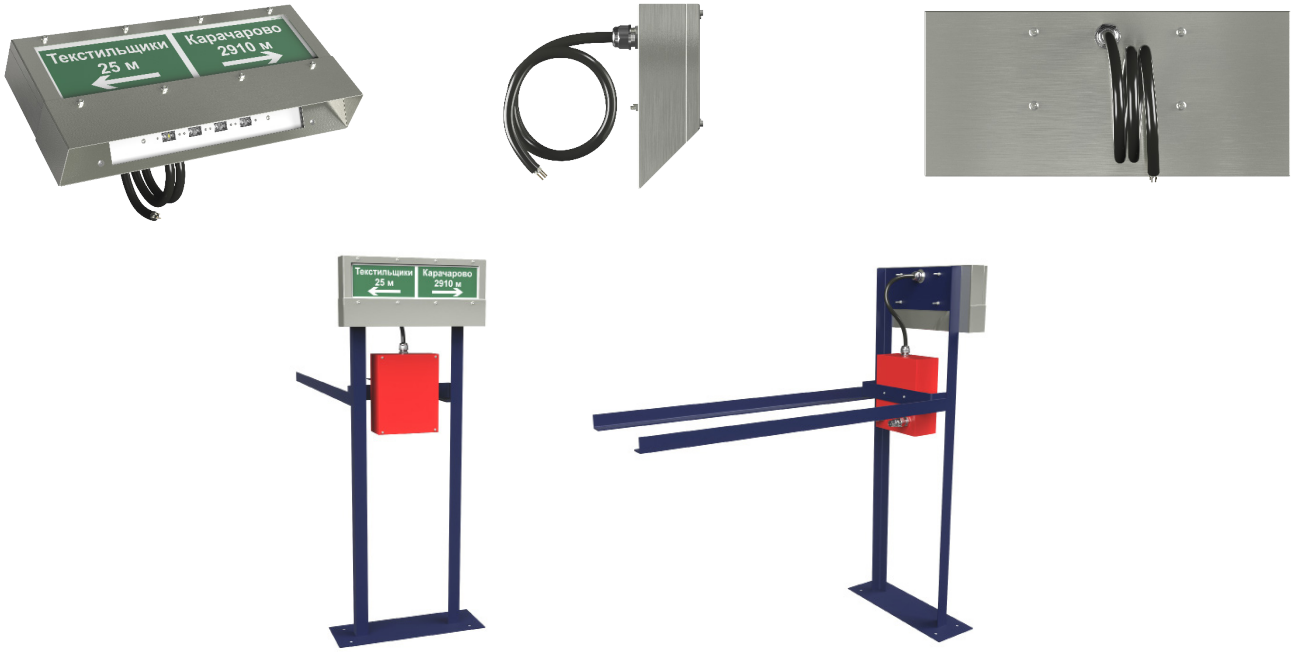

Рисунок 2. Схема подключения.

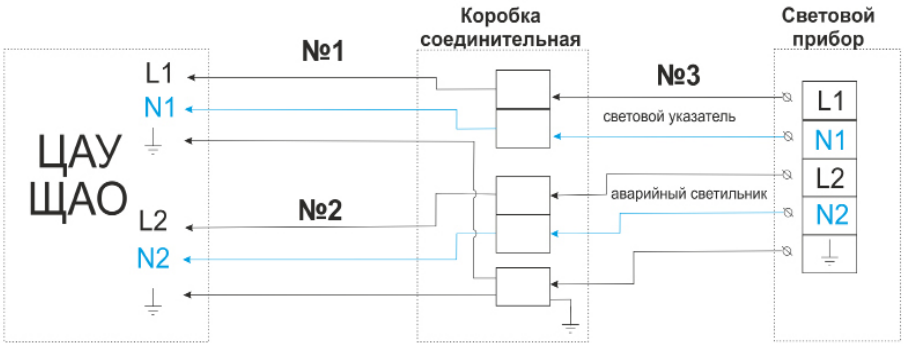

3. Световой прибор BS-CORVET-10-D2-ELON V02

Световой прибор BS-CORVET-10-D2-ELON V02 поддерживает раздельное управление аварийным светильником и оповещателем пожарным световым/ световым указателем, при этом дополнительно поддерживается динамическое управление знаками безопасности оповещателя пожарного светового/ светового указателя. Динамическое управление подразумевает отдельное включение левой и правой сторон знака безопасности в момент чрезвычайной ситуации, с целью направления потоков людей в безопасную зону. Например, оповещатель пожарный световой/световой указатель (оба знака безопасности) может работать в постоянном режиме, или включаться по графику, в момент чрезвычайной ситуации знаки безопасности переходят в постоянный или непостоянный режим в соответствии с логикой работы АПС. Аварийный светильник может работать в непостоянном режиме, или включаться в постоянный режим по графику.

МОНТАЖ

Световой прибор устанавливается на стойку BS-S-2 BLUE RAL5013. Для обеспечения надёжности подключения к сети питания рекомендовано использовать Коробку соединительную BS-COLMAR-01-PST-REDx3020-66-A09xO07xP07, которая также крепится на стойку BS-S-2 BLUE RAL5013.
Из корпуса светового прибора выведен кабель КГВВнг(А)-FRLS 5х1.5 длиной 1 метр. Схема подключения рис. 3.

ТЕНДЕРНОЕ ОПИСАНИЕ

Режим работы - централизованный;
источник света светового указателя - DUOLED;
источник света светильника - LED;
степень защиты от внешних воздействий - IP66;
климатическое исполнение - У2* (-40…+45°С);
расстояние распознавания знака безопасности - 20 м;
средняя (габаритная) яркость знака безопасности в нормальном режиме - 111 кд/м^2;
световой поток 916 лм;
диапазон номинального напряжения питания ~90÷265 / =100÷375 В;
потребляемая мощность светового указателя 2 х 3,6 Вт (суммарно 7,2 Вт);
коэффициент мощности - 0,83;
потребляемая мощность светильника - 12,0 Вт;
коэффициент мощности - 0,92,
класс защиты от поражения электрическим током - I,
тип пожароопасной зоны П-IIа + П-III;
материалы корпуса / рассеивателя – нержавеющая сталь / стекло закалённое;
Для подключения светового прибора к сети выведен кабель КГВВнг(А)-FRLS 5х1.5 длиной 1м. Срок службы светового прибора - 12 лет.
Знак безопасности серии PS-40106 в комплект поставки не входит и заказывается отдельно. Экран защитный BS-EZ-1 входит в комплект поставки.

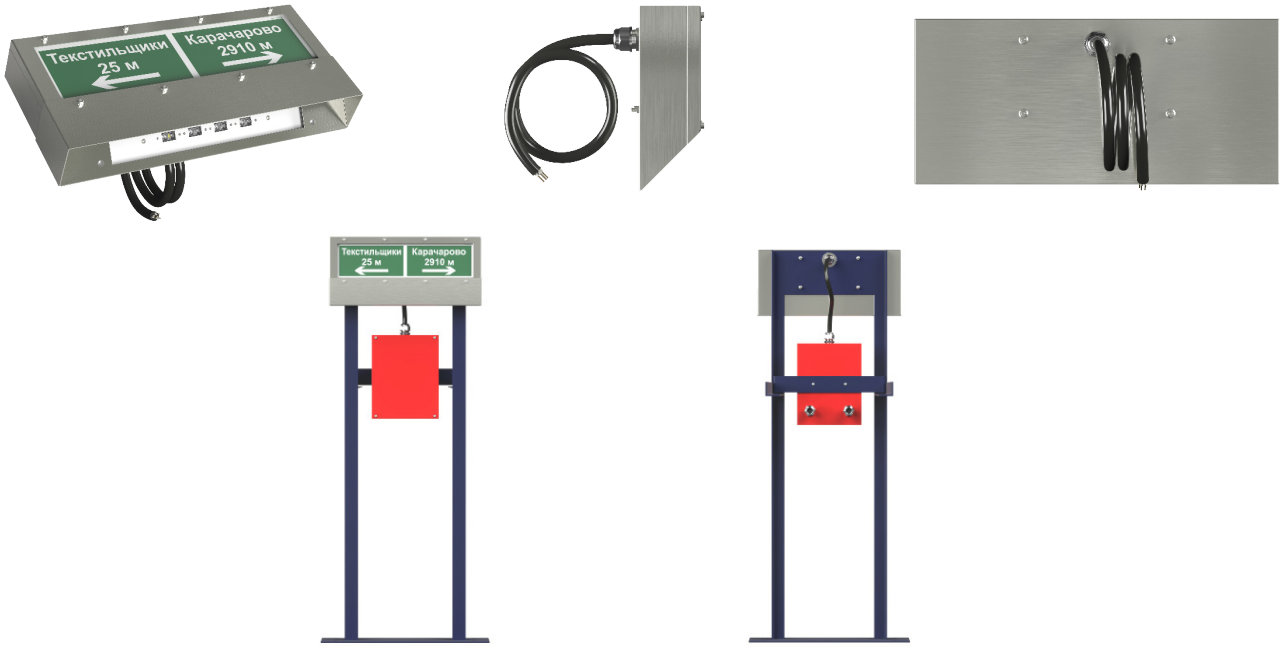

Рисунок 3. Схема подключения.

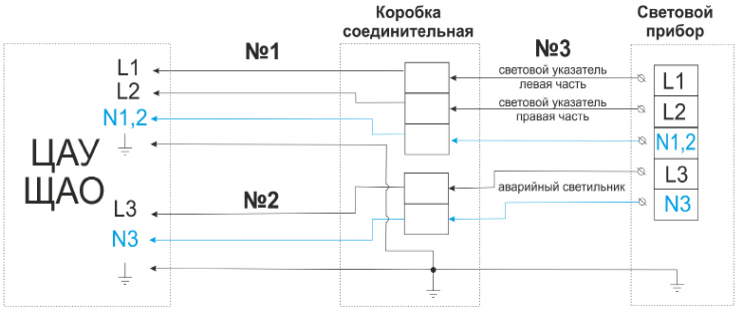

ГАБАРИТНЫЕ РАЗМЕРЫ светового прибора CORVET

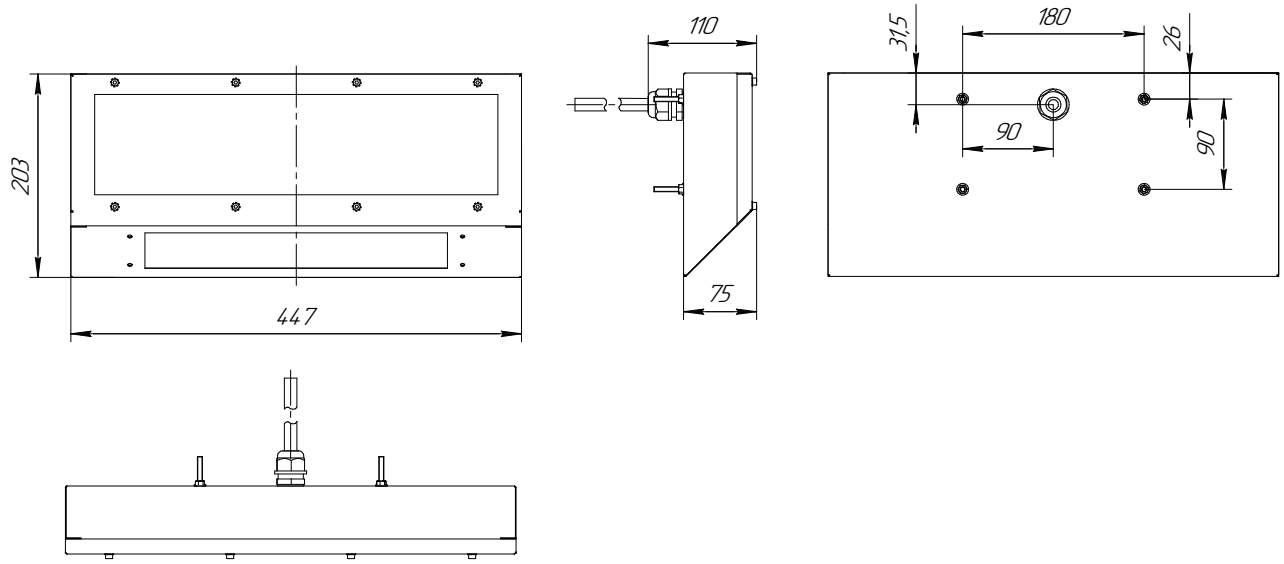

ГАБАРИТНЫЕ РАЗМЕРЫ светового прибора CORVET с установленным экраном защитным BS-EZ-1

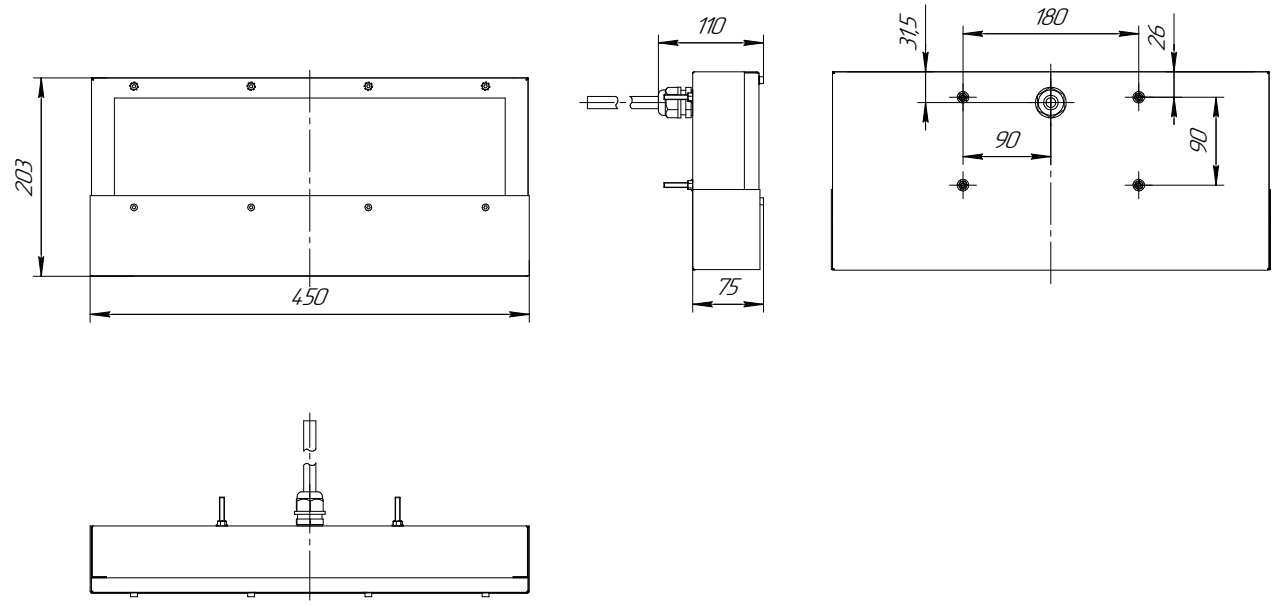

4. Экран защитный BS-EZ-1

Экран защитный BS-EZ-1 предназначен для уменьшения слепимости и защиты рассеивателя от механических повреждений. Устанавливается в соответствующие световые приборы серии **CORVET®**

МОНТАЖ

Отвинтите 4 нижних винта, фиксирующих крышку.
Установите защитный экран на световой прибор
Зафиксируйте экран 4 винтами, через стопорные шайбы.

ТЕНДЕРНОЕ ОПИСАНИЕ

Экран защитный BS-EZ-1 предназначен для размещения в соответствующих световых приборах серии CORVET®;
климатическое исполнение - У2* (-40…+45°С);
материал - нержавеющая сталь толщиной 1мм;
габаритные размеры - 450х82х69мм;
срок службы - 12 лет.
Для установки используются метизы светового прибора.

ГАБАРИТНЫЕ РАЗМЕРЫ

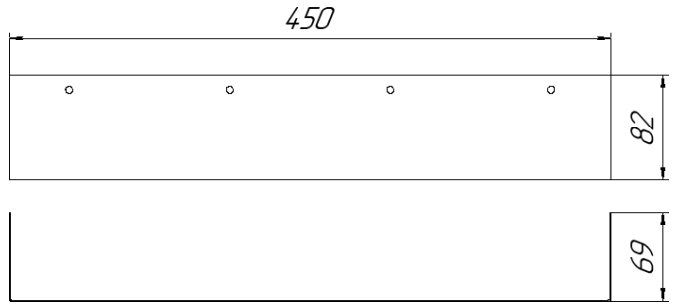

5. Знак безопасности PS-40106

Знаки безопасности PS-40106 предназначены для однозначного понимания определенных требований, касающихся безопасности, сохранения жизни и здоровья людей, снижения материального ущерба, без применения слов или с их минимальным количеством. Знаки безопасности PS-40106. предназначены для размещения в соответствующие световые приборы серии **CORVET®**

МОНТАЖ

Снимите крышку отвинтив 8 винтов.
Установите знак безопасности в световой прибор.
Установите крышку, экран и зафискируте знак безопасности 8 винтами.

ТЕНДЕРНОЕ ОПИСАНИЕ

Знак безопасности PS-40106 предназначен для размещения в соответствующих световых приборах серии **CORVET®**
Климатическое исполнение У2* (-60…+70°С).
Группа горючести по ГОСТ 30244-94 –НГ.
Устойчивость к влиянию коррозионных агентов атмосферы воздуха.
Группа - III.
Материал - стекло закаленное.
Габаритные размеры - 440х116х6мм
Срок службы - 6 лет.

ГАБАРИТНЫЕ РАЗМЕРЫ

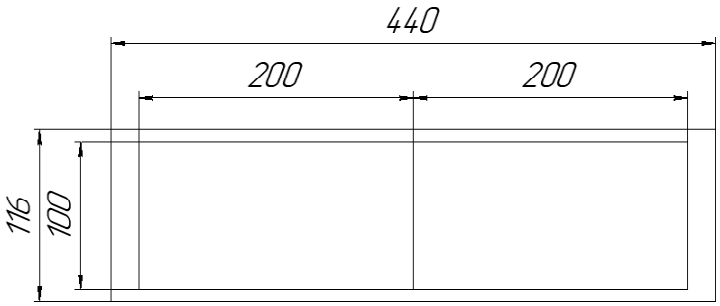

6. Стойка BS-S-2 BLUE RAL5013

Стойка BS-S-2 BLUE RAL5013 (арт. a26721) предназначена для размещения световых приборов серии **CORVET®** и коробки соединительной серии COLMAR®.
На стойке предусмотрены штатные крепления для световых приборов и соединительных коробок, а также заземление.
Комплект поставки – стойка и 2 уголка длинной 1 метр. Габаритный чертеж стойки рис. 5

МОНТАЖ

Установить стойку на монтажной поверхности.
Разметить отверстия на монтажной поверхности, используя стойку как шаблон.
Убрать стойку и просверлить отверстия в монтажной поверхности согласно разметки.
Зафиксировать стойку на монтажной поверхности метизами (в комплект не входят).
Разметить необходимую длину уголков, для надежной фиксации стойки, и отрезать их в размер.
Приварить уголки к стойке и к предусмотренным для этого элементам конструкции.

ТЕНДЕРНОЕ ОПИСАНИЕ

Климатическое исполнение - У2* (-40…+45°С);
материал - сталь толщиной 4мм с порошковым покрытием;
цвет – синий RAL5013;
габаритные размеры 1200х500х162мм,;
срок службы 12 лет.

Метизы для установки стойки в комплект поставки не входят.

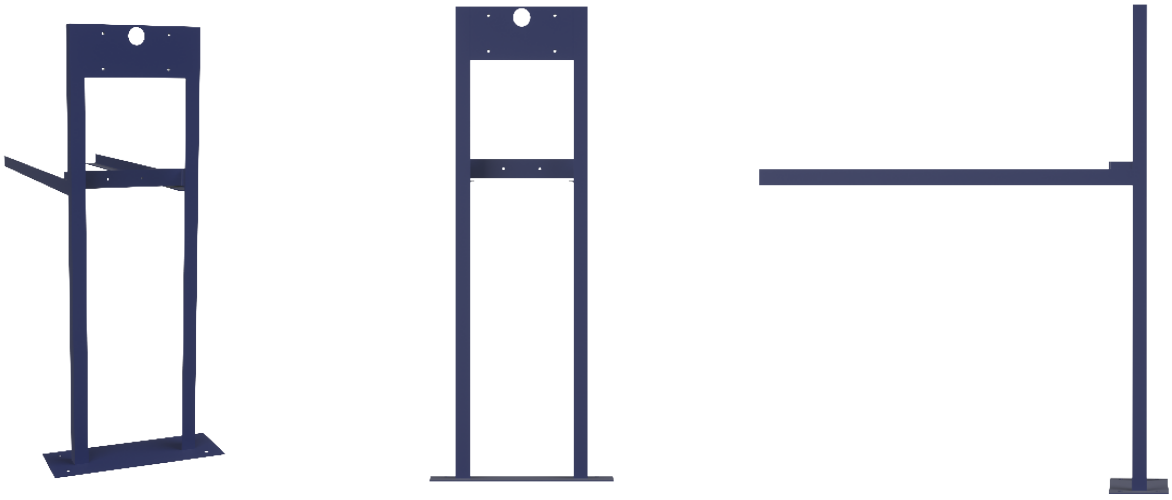

ГАБАРИТНЫЕ РАЗМЕРЫ

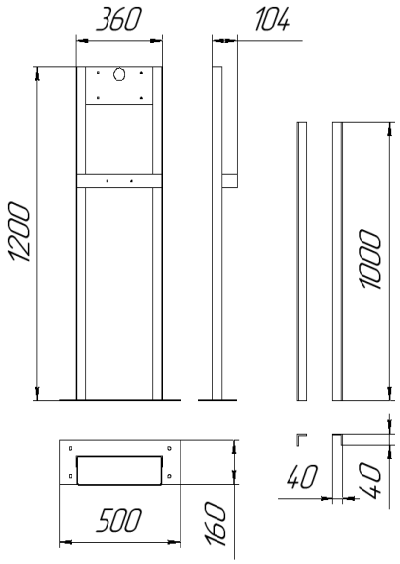

7. Коробка соединительная BS-COLMAR-01-PST-REDx3020-66-A09xO07xP07

Коробка соединительная BS-COLMAR-01-PST-REDx3020-66-A09xO07xP07 (арт. 26722) предназначена для подключения световых приборов серии **CORVET®** к сети питания.

МОНТАЖ

Коробка соединительная BS-COLMAR-01-PST-REDx3020-66-A09xO07xP07 устанавливается на стойку BS-S-2 BLUE RAL5013.

ТЕНДЕРНОЕ ОПИСАНИЕ

Климатическое исполнение - У2* (-40…+60°С);
степень защиты от внешних воздействий - IP66;
материал - сталь толщиной 1мм с порошковым покрытием;
цвет – красный RAL3020;
габаритные размеры - 250x200x96мм;
срок службы - 12 лет.

Метизы для установки в комплект поставки не входят.

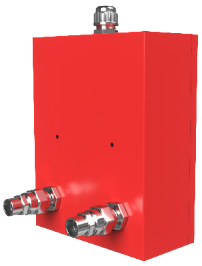

ГАБАРИТНЫЕ РАЗМЕРЫ

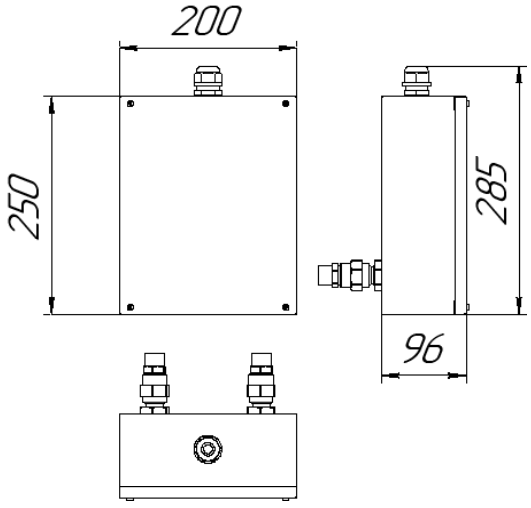

По всем вопросам относительно технических характеристик, возможностей использования и приобретения продукции обращайтесь в Отдел продаж компании «Белый свет».